Kreativzeit

- Volume 3 -

Corona Ausgabe

Liebe Schülerinnen und Schüler der Waldschule,

liebe Eltern,

zunächst möchte ich mich gerne bei euch Kindern bedanken, dass ihr diese kreativen Ideen ausprobiert. Bei den Eltern möchte ich mich dafür bedanken, dass Sie ihre Kinder unterstützen und mir tolle E-Mails mit den Werken der Kinder weiterleiten. Während die „Kreativzeit" mit euren Werken weiterwächst, sind weiter Ideen in der Planung. Die „Kreativzeit" geht mit einer Sonderausgabe zu dem Thema Corona in die dritte Runde.

Seid ihr genauso neugierig wie ich? Dann macht es euch zu Hause gemütlich, macht euch eure Lieblingsmusik an und holt eure Bastelsachen heraus.

Wenn ihr eure Werke mit mir oder anderen Künstlern oder Künstlerinnen teilen möchtet, schickt mir ein Foto davon an meine E-Mailadresse (alina.boniolo@ggs-lohmar.de), sodass eure Werke auf der Homepage unter der „Waldschul-Kreativ-Seite" veröffentlicht werden können.

Bitte bringt eure Werke mit in die Schule und hinterlegt diese in der „Waldschulbox", die ein Briefkasten für deine Werke ist, sodass wir deine Werke in der Schule ausstellen können!

Viel Spaß wünscht euch eure

Frau Boniolo

Inhaltsverzeichnis

1. Beitrag: Gemeinsam gegen Corona - Wir gehen auf die Jagd! ..... - 3 -

2. Beitrag: Wir werden Forscher! ..... - 7 -

3. Beitrag: Wir erfinden ein gutes Virus! ..... - 9 -

Anhang ..... - 11 -

1. Beitrag: Gemeinsam gegen Corona - Wir gehen auf die Jagd!

Gemeinsam wollen wir auf die Jagd gehen. Das geht auch mit Abstand.

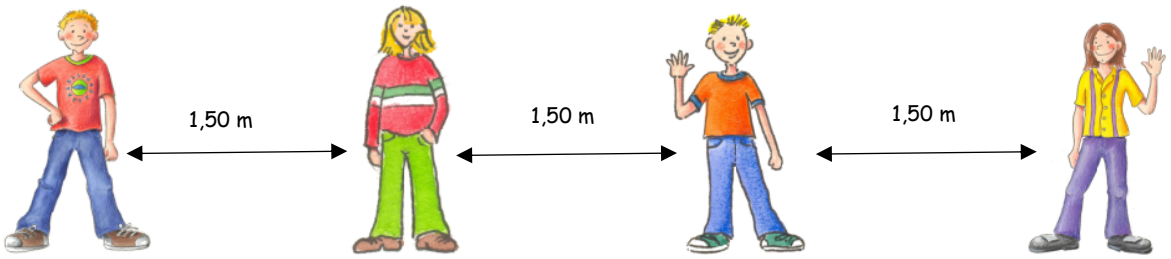

Informiere dich, was eine Maschine ist.

Wie kann eine Maschine aussehen, die Jagd auf das Corona-Virus macht?

Was kann diese Maschine?

Was passiert in der Maschine?

Sammle deine Ideen oder fertige eine Skizze deiner Maschine an. Du kannst nun deine eigene Maschine gestalten.

Du darfst ein Bild dazu malen, aus verschiedenen Gegenständen eine richtige Maschine bauen oder etwas dazu schreiben.

Anregungen findest du auf der nächsten Seite.

Aufgabe: Gestalte eine Maschine, die Jagd auf das Virus macht! Gib deiner Maschine einen Namen.

Auf die Jagd…fertig…los

Hier ein paar Anregungen von mir:

So könnte eine Maschine aussehen. Gestalte deine eigene Maschine.

(entnommen aus: Der Kleine Mordillo Cartoons. Oldenburg und Hamburg. Gerhard Stalling AG,1976.)

Diese Maschine darfst du auch weitermalen oder auch umgestalten. Im Anhang findest du das Bild auch in groß.

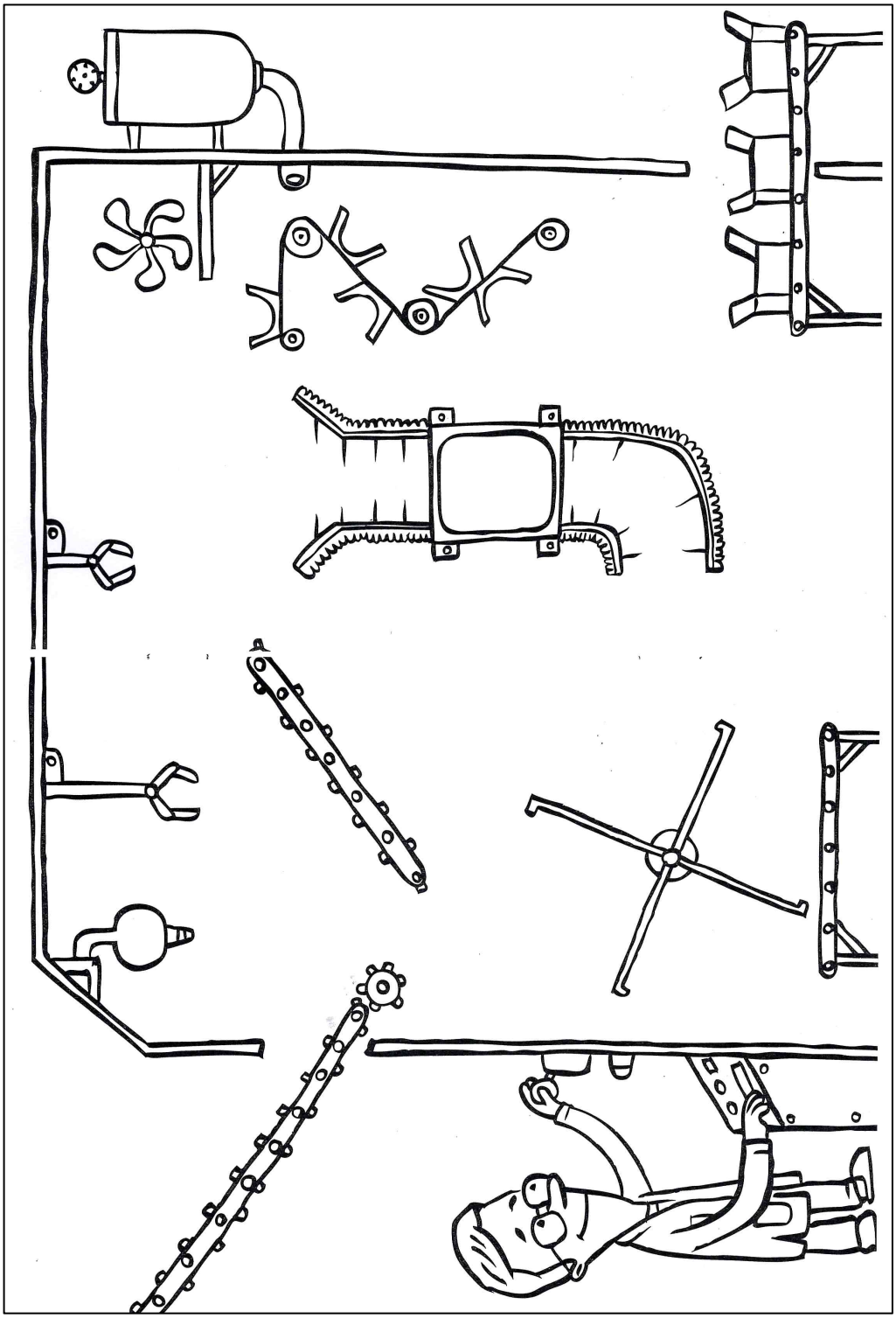

(entnommen aus: Kinder. Künstler. Kritzler. Mini 2. Weinheim Basel. Beltz Verlag, 2011.)

Wie könnte der Rest der Maschine aussehen?

Im Anhang findest du das Bild in groß.

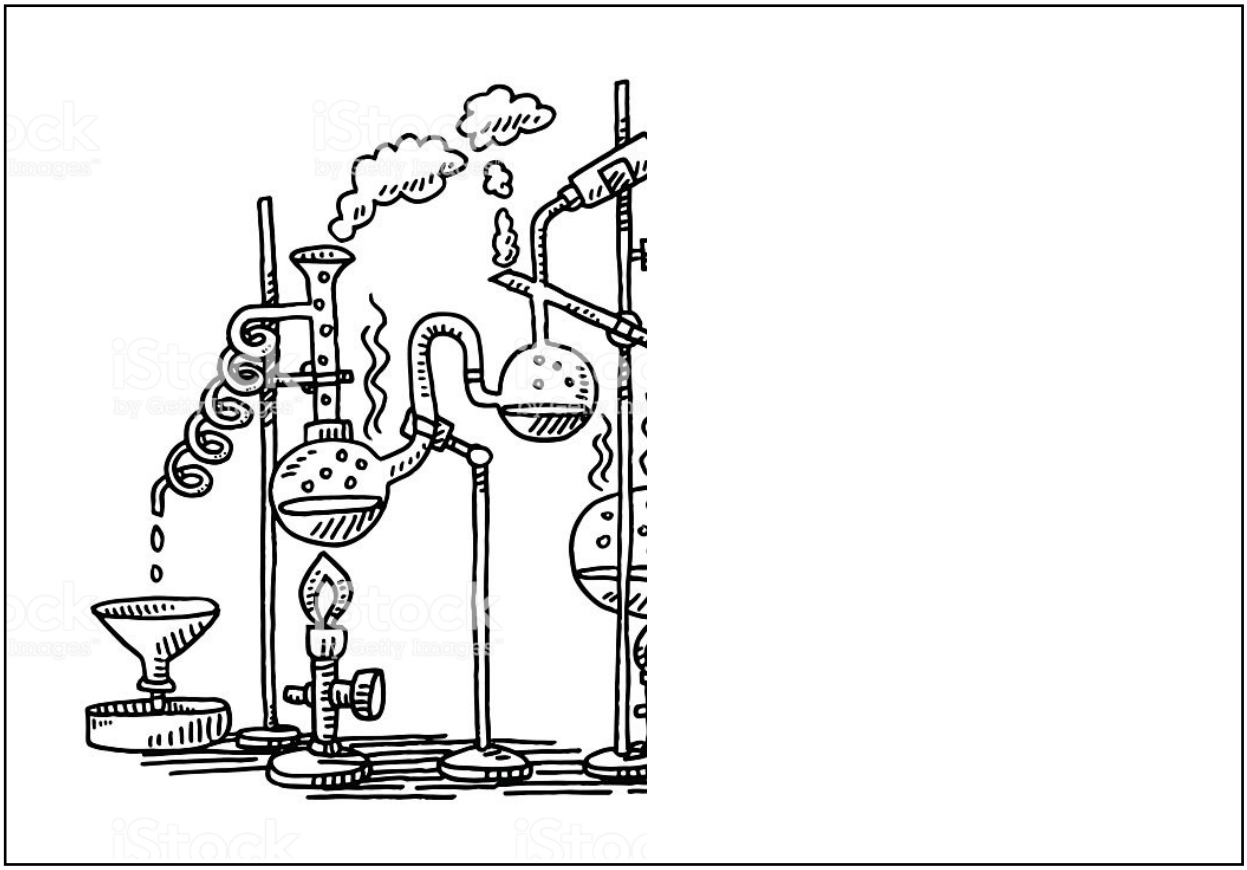

(Quelle: https://www.istockphoto.com/de/vektor/chemie-experiment-im-labor-zeichnung-gm514323963-48164352)

2. Beitrag: Wir werden Forscher!

Hast du dich schon einmal gefragt, wo Forscher den Impfstoff gegen das Corona-Virus entwickeln?

Recherchiere, was ein Labor ist und wie ein Labor aussehen könnte, in dem ein Impfstoff gegen das Corona-Virus entwickelt wird. Sammle deine Ideen oder fertige eine Skizze an.

Du kannst nun dein eigenes Labor gestalten.

Du darfst ein Bild dazu malen, aus verschiedenen Gegenständen ein Miniaturlabor bauen oder etwas dazu schreiben.

Aufgabe: Gestalte ein Labor, in dem Forscher an einen Impfstoff für das Virus arbeiten!

Auf die Forscher…fertig…los

Hier eine Anregung von mir:

Wie könnte der Rest des Labors aussehen?

Im Anhang findest du das Bild auch in groß.

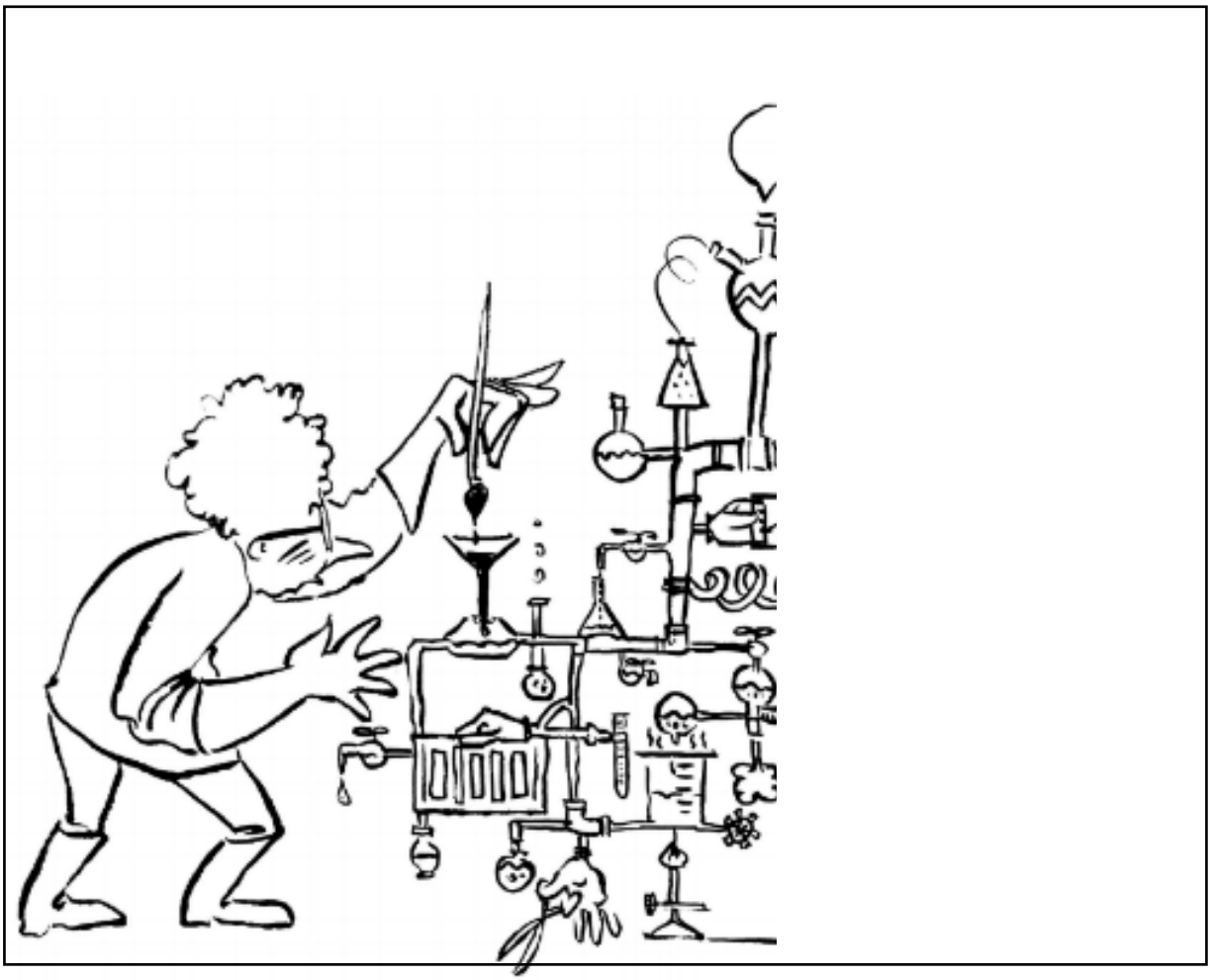

(Quelle: https://www.zappadoing.ch/event/comic-labor-lettering-im-comic/)

3. Beitrag: Wir erfinden ein gutes Virus!

Das Corona-Virus ist gemein.

Alle sprechen über das unheimliche Corona-Virus. Hast du schon einmal darüber nachgedacht, wie ein guter Virus aussehen kann? Was ein gutes Virus kann?

Deiner Fantasie sind keine Grenzen gesetzt.

Du darfst ein Bild dazu malen, aus verschiedenen Gegenständen deinen guten Virus bauen oder etwas dazu schreiben.

Aufgabe: Erfinde ein gutes Virus! Wie sieht es aus? Was kann es? Gib deinem Virus einen Namen.

Auf die Erfinder…fertig…los

Hier ein paar Anregungen von mir:

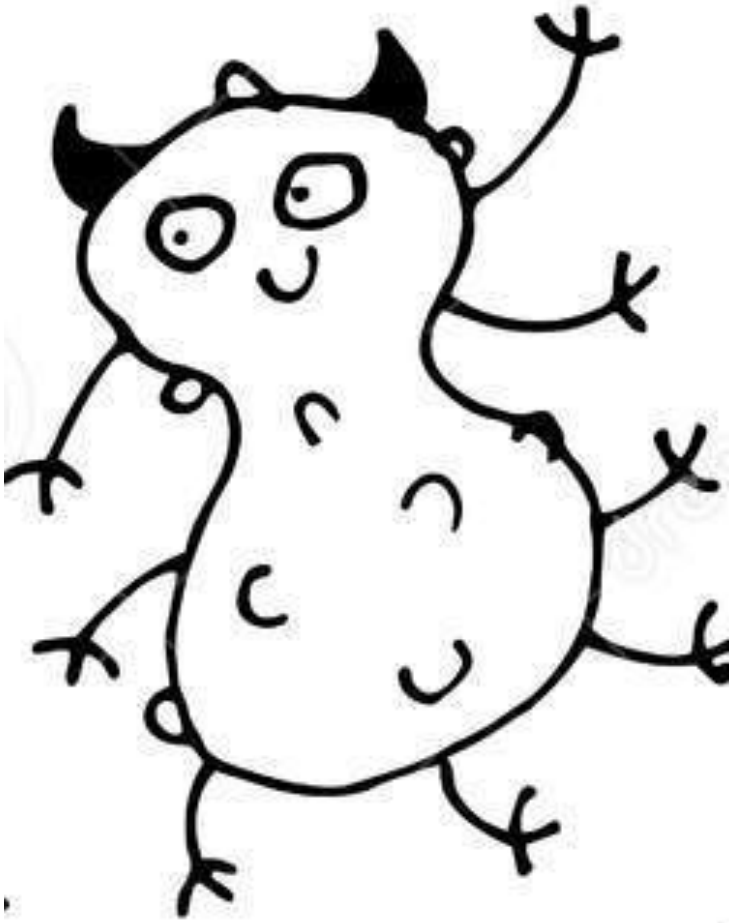

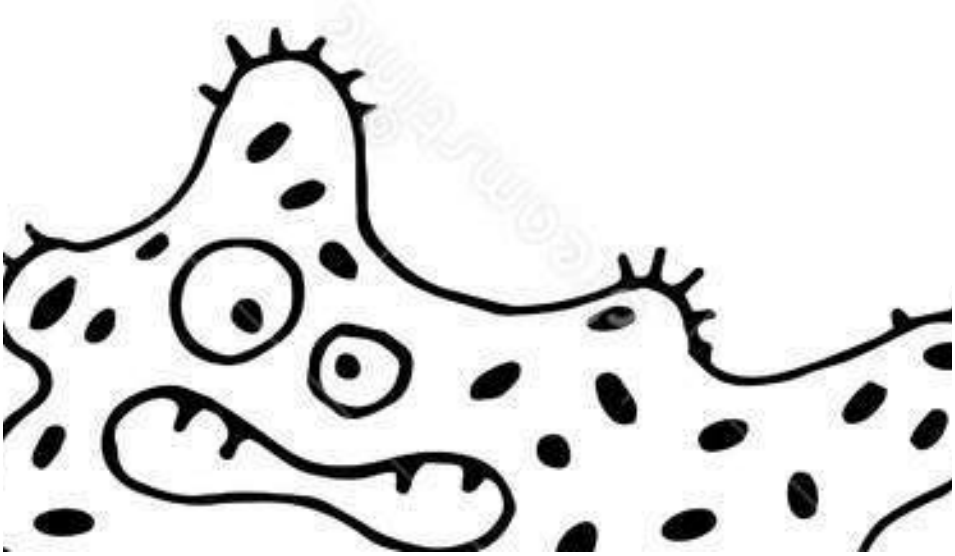
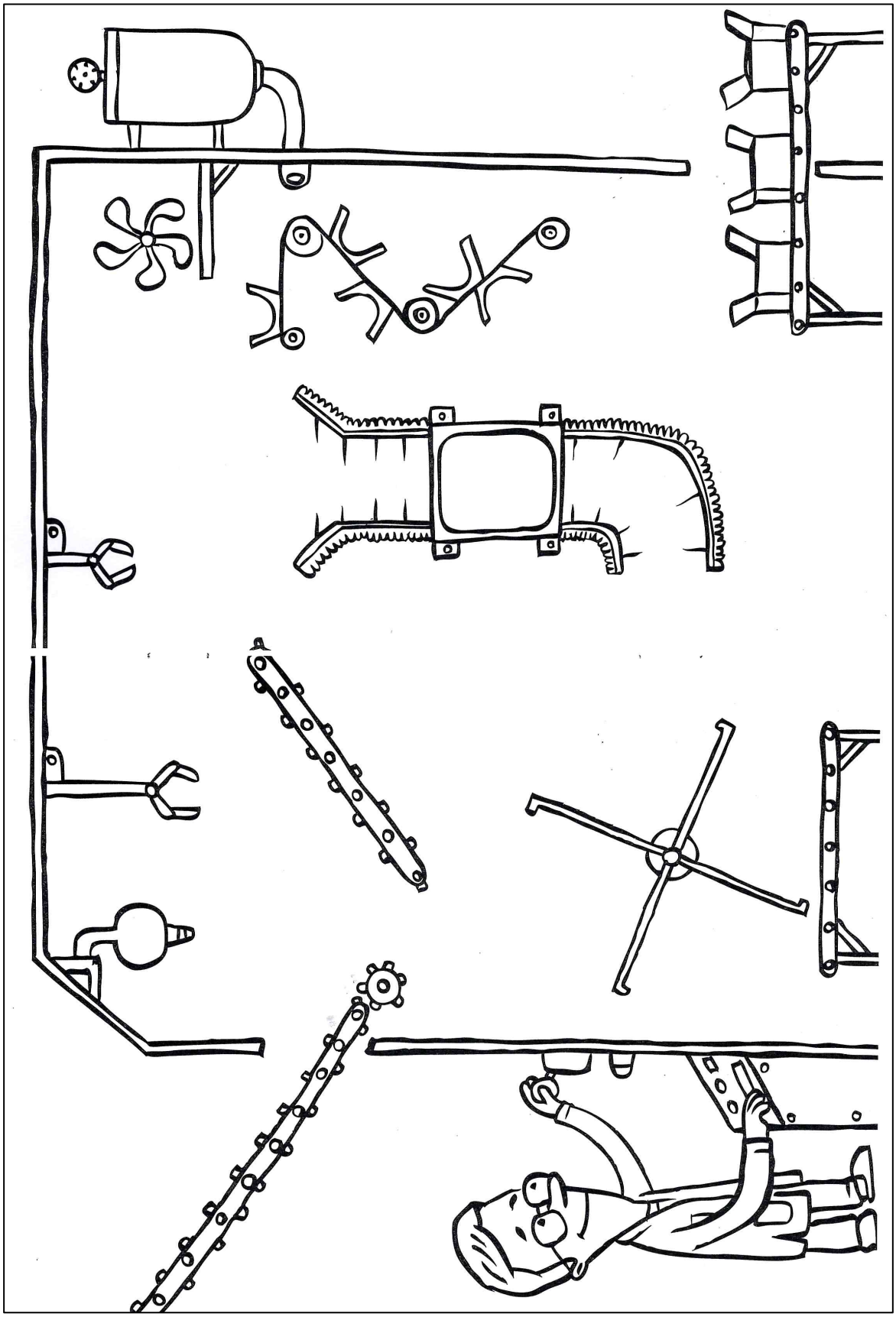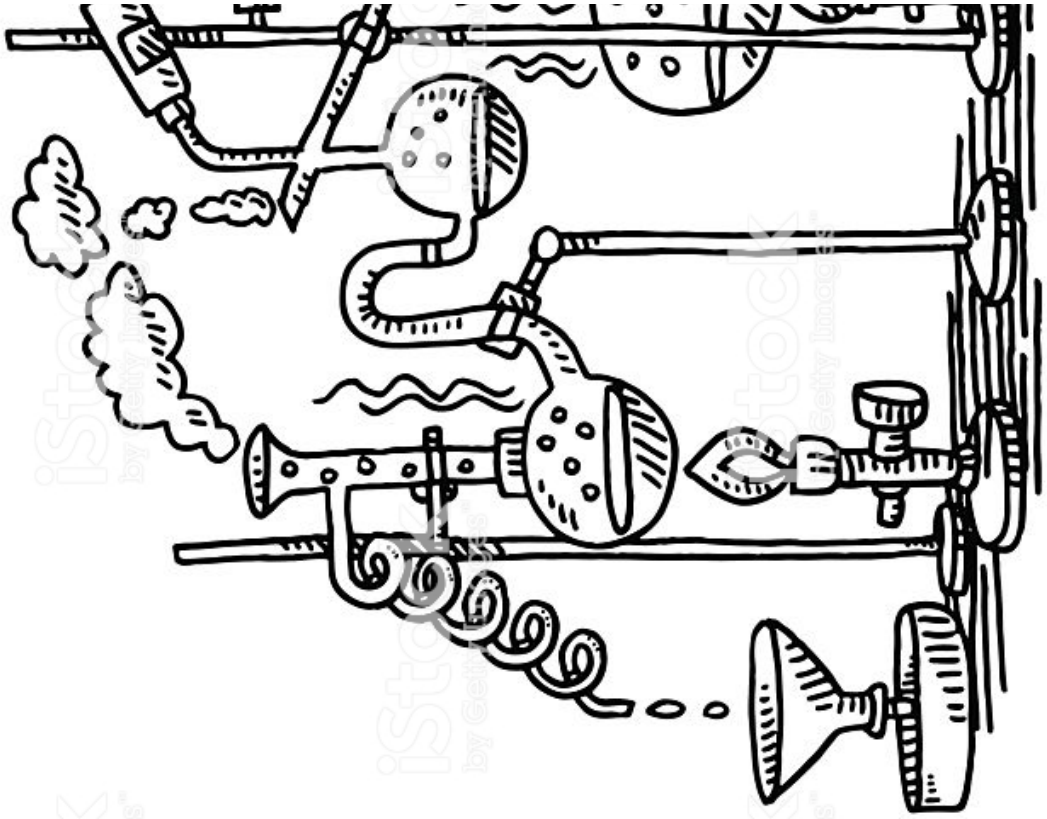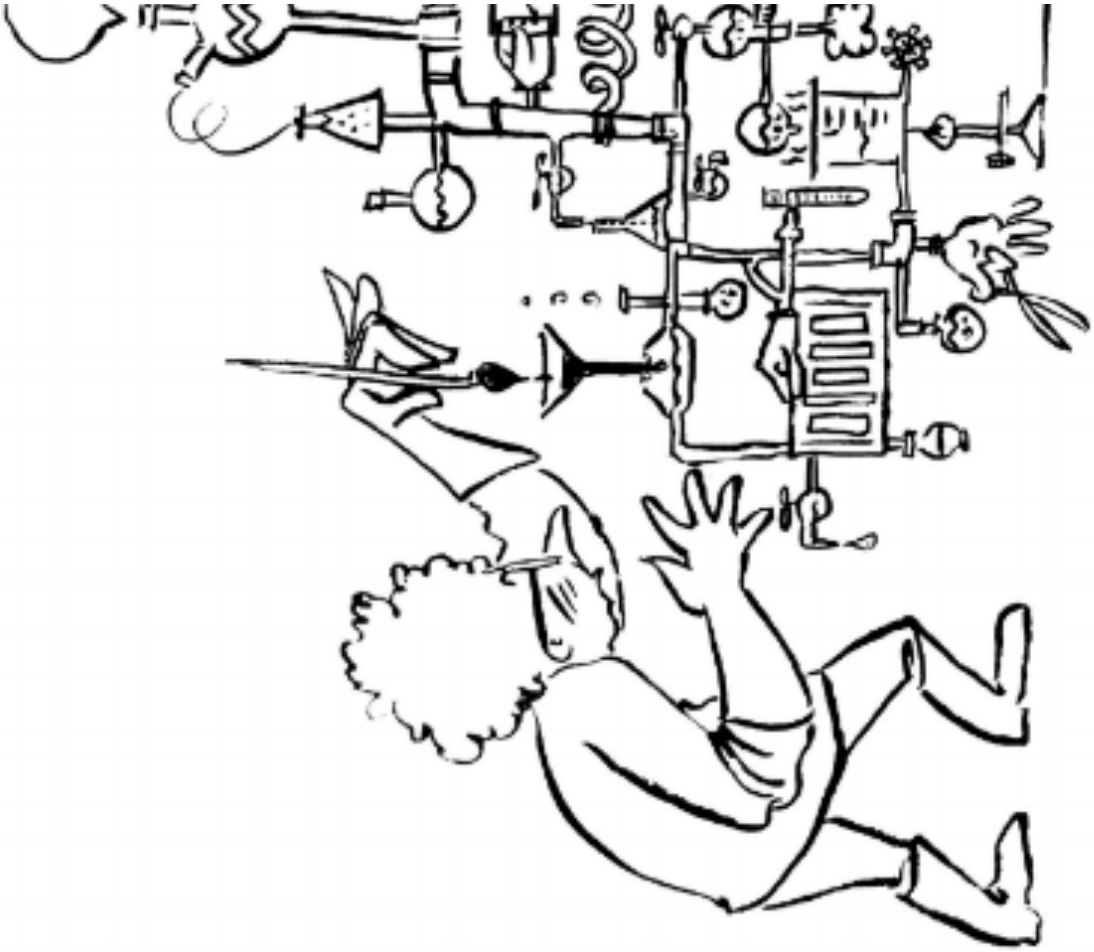
Anhang